LeCellier
INTERNATIONAL
La conservation intelligente de vos vins

# VINSKA VITRINA LC53BUF

# NAVODILA
# LC53BUF

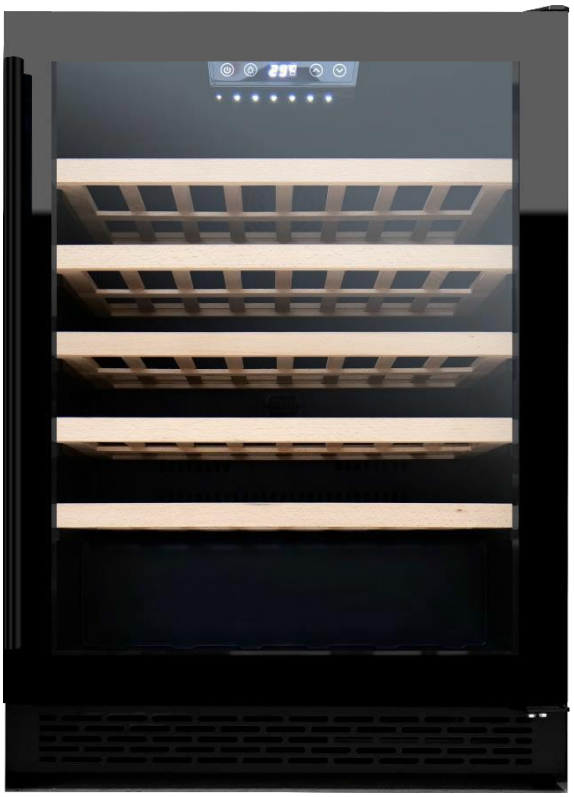

**Pred uporabo preberite in upoštevajte varnostna pravila in navodila za uporabo v tem priročniku.**

Najprej bi se vam radi zahvalili za nakup izdelka **LE CELLIER** in upamo, da bo ta naprava v celoti izpolnila vaša pričakovanja.

Ta naprava vam omogoča, da steklenice segrejete na sobno temperaturo ali jih segrejete na delovno temperaturo (odvisno od steklenic), zahvaljujoč širokemu razponu nastavitve.

## 1.SPLOŠNA VARNOSTNA NAVODILA

Pred prvo uporabo naprave natančno preberite ta navodila za uporabo. Skrbno ga shranite, da se boste lahko v prihodnosti po potrebi sklicevali nanj. Da bi zmanjšali tveganje požara, električnega udara ali poškodbe pri uporabi naprave, upoštevajte te osnovne previdnostne ukrepe.

Na splošno mora vašo napravo vzdrževati usposobljen strokovnjak.

Za vašo varnost in pravilno uporabo pred namestitvijo in prvo uporabo naprave natančno preberite ta uporabniški priročnik, vključno z nasveti in opozorili. Da bi se izognili nepotrebnim napakam in nesrečam ali da bi se izognili poškodbam naprave, je pomembno, da se prepričate, da so vsi ljudje, ki uporabljajo napravo, temeljito seznanjeni z njenim delovanjem in varnostnimi funkcijami. Shranite ta navodila in se prepričajte, da ostanejo z napravo, če jo premaknete ali prodate, tako da bo vsakdo, ki ga uporablja skozi celotno življenjsko dobo, ustrezno obveščen o njegovi uporabi in varnostnih navodilih. To bo zagotovilo optimalno delovanje naprave.

Zaradi varnosti življenja in premoženja ter da bi se izognili tveganju poškodb, upoštevajte previdnostne ukrepe iz teh navodil za uporabo, saj proizvajalec ni odgovoren za škodo, ki nastane zaradi opustitve.

Ta naprava je namenjena izključno za domačo uporabo in je namenjena shranjevanju posebnih pijač pri temperaturi shranjevanja, ki je višja od temperature shranjevanja svežih izdelkov. V nobenem primeru ni namenjen ohranjanju svežosti živil.

Prepričajte se, da napetost vaše električne instalacije ustreza tisti na tipski ploščici naprave; Naprava mora biti priključena na odobren, ozemljen sistem. Nepravilna popravila ali povezave lahko povzročijo varnostne nevarnosti. Če ste v dvomih, naj vašo električno napeljavo preveri strokovnjak.

Ta enota mora biti pravilno priključena na ozemljeno vtičnico za vašo zaščito. Ne odrežite ali odstranite ozemljitvene žice na priloženem omrežnem kablu.

Iz varnostnih razlogov ne uporabljajte električnega podaljška.

Če je vaša naprava poškodovana (npr. večji udarec) ali poškodovana (prenapetost zaradi strele, poplave, požara), je lahko nevarna za uporabo. Izvlecite omrežni vtič in prepustite napravo

pooblaščenemu strokovnemu serviserju.

Da bi preprečili kakršno koli nevarnost, ne zamenjajte poškodovanega omrežnega kabla sami. Obrnite se na prodajalca, pooblaščeni servisni center ali strokovnega serviserja.

Da bi se izognili nevarnosti, ne zamenjajte poškodovanega omrežnega kabla sami. Obrnite se na prodajalca, pooblaščeni servisni center ali strokovnega serviserja

Ta naprava mora biti nameščena tako, da je dostopna omrežna vtičnica. Ne premikajte naprave, ko je polna: lahko popačite njeno telo, ki ga ne morete popraviti. Električni deli ne smejo biti neposredno dostopni.

✓ Otroke držite stran od naprave.
✓ Te naprave ne uporabljajte na prostem.

V primeru, da se tekočina nenamerno razlije (zlomljena steklenica itd.) na električne komponente (motor itd.), takoj izvlecite omrežni vtič.

Da bi preprečili nevarnost požara, električnega toka ali poškodb, ne potapljajte omrežnega kabla, vtiča ali same naprave v vodo ali katero koli drugo tekočino. Z napravo ne ravnajte z mokrimi rokami.

Napravo hranite ločeno od virov toplote in neposredne sončne svetlobe.

Ne dovolite, da omrežni kabel visi na mizi ali pride v stik z ostrimi robovi ali vročimi površinami.

Ne vlecite za omrežni kabel - primite vtič, da odklopite napravo.

Prepričajte se, da lahko območje, kjer je nameščen vaš aparat, prenese svojo težo, ko je naložen (steklenica 75 cl tehta približno 1,3 kg). Vaša klet mora biti postavljena na ravno površino. Če ga morate postaviti na preprogo ali preprogo, postavite oporo spodaj.

Da ne bi poškodovali tesnila vrat, se prepričajte, da so vrata popolnoma odprta, ko izvlečete police iz predela tirnice.

**Varnost otrok in drugih ranljivih oseb**

- To napravo lahko uporabljajo otroci, stari od 8 let in več, ter osebe z zmanjšanimi fizičnimi, senzoričnimi ali duševnimi sposobnostmi ali pomanjkanjem izkušenj in znanja, če so pod nadzorom ali so poučeni o varni uporabi naprave in razumejo nevarnosti.
- Čiščenja in servisiranja uporabnikov ne smejo izvajati otroci, razen če so starejši od 8 let in so pod nadzorom.
- Vso embalažo hranite ločeno od otrok, ker obstaja nevarnost zadušitve.
- Tveganje za ujetje otroka. Ujetje in zadušitev otrok nista problema preteklosti. Odvrženi ali zapuščeni aparati so še vedno nevarni, tudi če bodo "samo nekaj dni sedeli v garaži".
- Če napravo zavržete, izvlecite vtič iz vtičnice, odrežite priključni kabel (čim bližje napravi) in

odstranite vrata, da preprečite, da bi otroci, ki se igrajo, utrpeli električni udar ali se zaprli v njej.

- Če bo ta naprava z magnetnim tesnilom vrat zamenjala starejšo napravo, ki ima vzmetno ključavnico (zapah) na vratih ali pokrovu, se prepričajte, da je vzmetna ključavnica neuporabna, preden završete staro napravo. To bo preprečilo, da bi postal smrtna past za otroka.
- Napravo in njen napajalni kabel hranite izven dosega otrok, mlajših od 8 let.
- Preden završete svoj stari hladilnik za vino: odstranite vrata. Police pustite na mestu, da se otroci ne bodo zlahka povzpeli noter.
- Otroci morajo biti pod nadzorom, da se ne bodo igrali z napravo.
- Opomba: Otroci, stari od 3 do 8 let, lahko nalagajo in razkladajo napravo.

**Splošna varnost**

OPOZORILO - Ta naprava je namenjena za uporabo v gospodinjstvu in podobnih aplikacijah, kot so:

- ✓ kuhinjski prostori za osebje v trgovinah, pisarnah in drugih delovnih okoljih,
- ✓ kmečke hiše in stranke v hotelih, motelih in drugih stanovanjskih okoljih,
- ✓ Okolja tipa nočitev z zajtrkom,
- ✓ Gostinstvo in podobne nemaloprodajne aplikacije.

OPOZORILO - Da bi se izognili nevarnosti zaradi nestabilnosti naprave, jo je treba pritrditi v skladu z navodili.

OPOZORILO - V tej napravi ne shranjujte eksplozivnih snovi, kot so aerosolne pločevinke z vnetljivim pogonskim gorivom, saj lahko puščajo ali sproščajo tekočine.

OPOZORILO - Če je napajalni kabel poškodovan, ga mora zamenjati proizvajalec, njegov serviser ali podobno usposobljena oseba, da se izognete nevarnosti.

OPOZORILO - Prezračevalne odprtine v ohišju naprave ali v vgrajeni konstrukciji naj bodo brez ovir in poskrbite, da lahko zrak kroži, še posebej, če je naprava vstavljena v steno.

OPOZORILO - Za pospeševanje postopka odmrzovanja ne uporabljajte mehanskih naprav ali drugih sredstev, razen tistih, ki jih priporoča proizvajalec.

OPOZORILO - Ne poškodujte krogotoka hladilnega sredstva.

OPOZORILO - Ne uporabljajte električnih naprav v predalih za shranjevanje naprave, razen če so tipa, ki ga priporoča proizvajalec.

OPOZORILO - Hladilno sredstvo in izolacijski plin sta vnetljiva. Pri odstranjevanju naprave, to storite samo v pooblaščenem centru za odstranjevanje odpadkov. Ne izpostavljajte ognju.

OPOZORILO - Hladilno sredstvo teh naprav je R600a, vnetljivih in eksplozivnih predmetov ne smete dajati v omarico ali blizu nje, da bi se izognili požaru ali eksploziji.

**Hladilna tekočina**

Hladilni krog v aparatu uporablja hladilni izobuten (R600a), ki je zelo vnetljiv zemeljski plin in je zato nevaren za okolje. Pri prevozu ali namestitvi naprave se prepričajte, da noben element hladilnega kroga ni poškodovan. Hladilna tekočina (R600a) je vnetljiva.

**Pozor: nevarnost požara**

Če je krog hladilnega sredstva poškodovan:

✓ Izogibajte se odpiranju plamenov in virov vžiga.
✓ Temeljito prezračite prostor, v katerem se nahaja naprava. Nevarno je spreminjati specifikacije ali na kakršen koli način spreminjati ta izdelek.

Vsaka poškodba kabla lahko povzroči kratek stik, požar in/ali električni udar.

**Električna varnost**

- Zavračamo kakršno koli odgovornost v zvezi z incidenti, ki jih povzroči slaba električna napeljava.
- Napajalnega kabla ne smete podaljšati. Ne uporabljajte podaljška, adapterja ali večsmerne vtičnice.
- Prepričajte se, da vtič ni zmečkan ali poškodovan. Zdrobljen ali poškodovan vtič se lahko pregreje in povzroči požar.
- Prepričajte se, da lahko dostopate do glavnega vtiča naprave.
- Ne vlecite glavnega kabla.
- Prepričajte se, da je naprava vedno električno ozemljena.
- Če je vtičnica ohlapna, je ne vstavljajte. Obstaja nevarnost električnega udara ali požara.
- Naprave ne smete uporabljati brez notranje osvetlitve lamp pokrov.
- Klet se uporablja samo z napajanjem enofaznega izmeničnega toka 220~240V/50Hz.
- Ne poskušajte zamenjati poškodovanega napajalnega kabla, obrnite se na poprodajni servis.
- Vtičnica mora biti lahko dostopna, vendar izven dosega otrok. V primeru dvoma se obrnite na svojega montažnega tehnika.

**Vsakodnevna uporaba**

- Ta naprava je namenjena izključno za shranjevanje vina.
- V napravi ne shranjujte vnetljivih plinov ali tekočin. Obstaja nevarnost eksplozije.
- V napravi ne uporabljajte nobenih električnih naprav (električni aparati za sladoled, mešalniki itd.).
- Pri odklopu vedno izvlecite vtič iz omrežne vtičnice in ne vlecite kabla.
- Vročih predmetov ne postavljajte blizu plastičnih delov te naprave.
- Strogo se je treba držati priporočil za shranjevanje proizvajalcev naprave. Glejte ustrezna navodila za shranjevanje.
- Sveče, svetilke in druge predmete z odprtim ognjem hranite stran od naprave, da naprave

ne zažgete.

- Naprava je namenjena shranjevanju pijač v običajnem gospodinjstvu, kot je razloženo v tej knjižici z navodili.
- Naprava je težka. Pri premikanju je treba paziti. Če je vaš aparat opremljen s kolesi, ne pozabite, da so ti namenjeni le manjšim premikom. Naprave ne premikajte na dolge razdalje.
- Nikoli ne uporabljajte podnožja, predalov, vrat itd. za stoječe ali kot opore.
- Da bi preprečili padec predmetov in poškodbe ali poškodbe naprave, ne preobremenjujte polic na vratih in ne dajte hrane v napravo.

**Pozor: čiščenje in servisiranje**

- Pred servisiranjem izklopite napajanje in odklopite napravo.
- Pri čiščenju naprave ne uporabljajte kovinskih predmetov, parnih sistemov, hlapnih tekočin, organskih topil ali abrazivnih snovi.
- Nikoli ne čistite delov naprave z vnetljivimi tekočinami. Hlapi lahko povzročijo nevarnost požara ali eksplozije.
- Za odstranjevanje ledu ne uporabljajte ostrih ali koničastih predmetov. Uporabite plastično strgalo.

**Pomembne informacije o namestitvi**

- Namenjen je izključno za shranjevanje vina.
- Ta hladilna naprava ni primerna za zamrzovanje živil.
- Priporočljivo je, da je hladilnik za vino zasnovan na 12 °C.
- Police, nameščene v tovarniškem načinu, so najučinkovitejša poraba energije za hladilne naprave.
- Izogibajte se postavljanju enote na vlažna območja.
- Napravo hranite ločeno pred neposredno sončno svetlobo in viri toplote (štedilnik, grelec, radiator itd.). Neposredna sončna svetloba lahko vpliva na akrilno prevleko, viri toplote pa lahko povečajo porabo električne energije. Ekstremno nizke ali vroče temperature okolja lahko povzročijo, da naprave ne delujejo pravilno.
- Hladilnik za vino priključite v ekskluzivno, pravilno nameščeno ozemljeno stensko vtičnico. V nobenem primeru ne odrežite ali odstranite tretjega (ozemljitvenega) zobnika iz napajalnega kabla. Vsa vprašanja v zvezi z napajanjem in/ali ozemljitvijo je treba nasloviti na pooblaščenega električarja ali pooblaščeni servisni center za izdelke.
- Za zagotovitev pravilne električne povezave upoštevajte priporočila v tem priročniku.
- Razpakirajte napravo in vizualno preverite, ali ni poškodovana. Ne priključujte poškodovane naprave. Obvestite svojega prodajalca ali prodajno mesto o morebitni škodi. V takem primeru shranite embalažo.
- Priporočljivo je, da se naprava pred priključitvijo električnega napajanja usede vsaj 24 ur, tako da je dovod tekočine kompresorja pravilen.
- Da se prepreči pregrevanje, je potrebno pravilno kroženje zraka. Da bi zagotovili zadostno prezračevanje, upoštevajte priložena priporočila za namestitev.
- Da bi se izognili nevarnosti požara, kadar je to mogoče, zagotovite, da naprava ni v stiku s

stenami ali vročim elementom (kompresor, kondenzator). Upoštevajte priporočila za namestitev.

- Naprava ne sme biti nameščena v bližini radiatorjev ali kuhalnih plošč ali plinskih obročev.
- Preverite, ali so električne vtičnice dostopne, ko je naprava nameščena.
- Pri postavljanju naprave se prepričajte, da napajalni kabel ni ujet ali poškodovan.

**Varčevanje z energijo**

Če želite omejiti porabo električne energije vašega aparata:

✓ Namestite ga na ustrezno mesto (glejte »Navodila za namestitev«).
✓ Pustite vrata odprta čim manj časa.
✓ Da bi zagotovili pravilno delovanje naprave, redno čistite kondenzator (glejte "Vzdrževanje").
✓ Redno pregledujte tesnila vrat in se prepričajte, da se še vedno pravilno zapirajo. Če To ni tako, obrnite se na poprodajno službo.
✓ Naslednja kombinacija polic je priporočljiva za čim učinkovitejšo porabo energije hladilne enote. Skupaj so štiri police in ena razstavna polica.

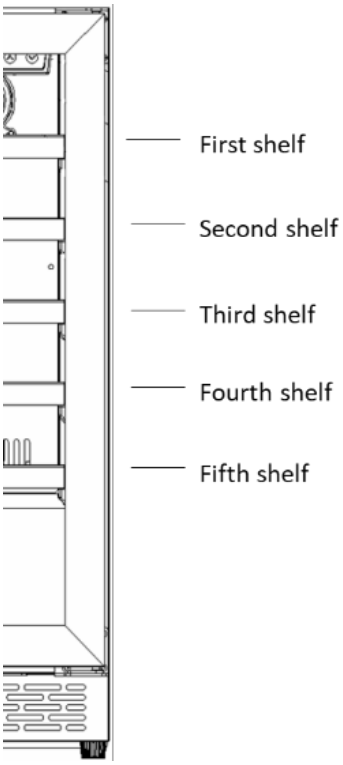


✓ Termostat aparata je elektronski in omogoča nastavitev temperature med 5 in 20 stopinj.

Za shranjevanje vina je priporočljivo, da napravo nastavite na 12 stopinj. To temperaturo lahko prilagodite glede na vrsto shranjenega vina.
Nastavitev temperature nad 12 stopinj bo zmanjšala porabo energije naprave.
Nastavitev temperature pod 12 stopinj bo povečala porabo energije naprave. Nekateri modeli omogočajo nastavitev različnih temperaturnih ravni v isti kleti. Naprava zagotavlja, da se temperatura vzdržuje, dokler deluje in se uporablja v normalnih pogojih.
Na temperaturo v notranjosti aparata lahko vplivajo številni dejavniki: sobna temperatura, izpostavljenost soncu, število odprtin vrat in število shranjenih

steklenic... Rahle spremembe temperature so povsem normalne.

**Odpravljanje težav**

- Vsa električna dela mora opraviti usposobljen in usposobljen tehnik.
- Napravo mora popraviti pooblaščeni servisni center, pri čemer se uporabljajo samo originalni rezervni deli proizvajalca.

| |
|---|
| The appliance is designed for home use only. The manufacturer declines any liability whatsoever in the case of other use. |

**R600a**

**Varnostna navodila**

- Pozor - Ne ovirajte prezračevalnih rešetk na napravi. Prezračevalne odprtine v ohišju naprave ali v konstrukciji za vgradnjo naj ne bodo ovirane.
- Pozor - V napravi ne shranjujte eksplozivnih snovi, kot so aerosolne pločevinke, ki vsebujejo vnetljivo gorivo.
- Pozor - Ne poškodujte hladilnega kroga v napravi.
- Pozor - Hladilne enote uporabljajo izobutan (R600a) in jih ne smete namestiti blizu virov vžiga (na primer izpostavljenih električnih kontaktov ali odprtih kontaktov, ki bi jih hladilna tekočina lahko zaprla v primeru puščanja). Vrsta hladilne tekočine je navedena na identifikacijski ploščici električne omare.
- Pozor - V predelkih naprave ne uporabljajte električne opreme, razen če je tipa, ki ga priporoča proizvajalec.

**Ta naprava izpolnjuje zahteve vseh veljavnih evropskih direktiv in njihovih sprememb.**

**EPREL**

Če želite izvedeti več o svojem izdelku, si oglejte spletno podatkovno zbirko EPREL. Kot je opredeljeno v Delegirani uredbi Komisije (EU) 2019/2016, so vse informacije v zvezi s to hladilno napravo na voljo v bazi EPREL (evropska podatkovna zbirka izdelkov za označevanje energijskih nalepk). Ta baza podatkov vam omogoča pregled informacij in tehnične dokumentacije vašega hladilnega aparata. Do podatkovne zbirke EPREL lahko dostopate tako, da optično preberete QR kodo na energijski nalepki vašega aparata ali neposredno na: w w w . e c . e u r o p a . e u in poiščete referenco vašega hladilnega aparata.

## 2.TEHNIČNI PODATKI

Spodaj je primer tablice z imenom:

| Cave à vin/Wine Cellar | |
|---|---|
| Référence | LC53BUF |
| Service Ref | LC53BUF/1 |
| S/N | 240800001 |
| Modèle usine | ZS-A145 |
| Classe climatique | SN/N/ST |
| Volume Total Net | 135L |
| Consommation d'énergie annuelle | 107kWh/an |
| Consommation jour d'énergie à 16°C | 0.120kWh/24h |
| Consommation jour d'énergie à 32°C | 0.465kWh/24h |
| Gaz réfrigérant / Quantité | R600a/32g |
| Agent isolant | Cyclopentane |
| Voltage | 220-240VAC |
| Fréquence | 50Hz |
| Ampérage | 0.7A |
| Puissance maximum | 65W |
| Puissance de la lampe | Max 1W |
| Classe de protection contre les chocs électriques | I |

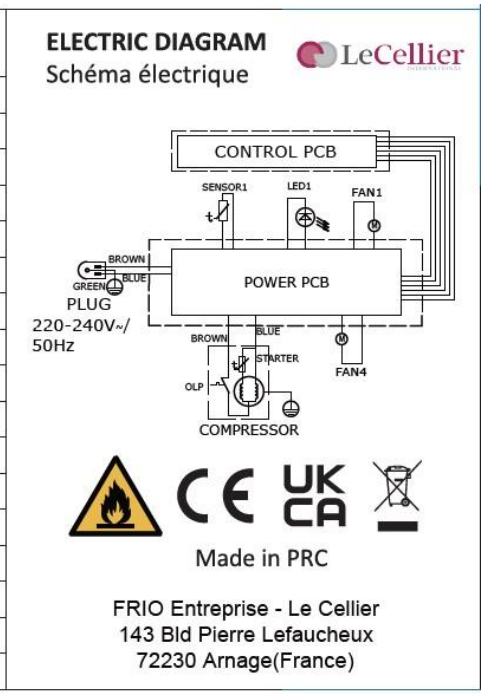


Tipska ploščica, pritrjena na notranjo ali zadnjo stran naprave (odvisno od modela), vsebuje vse informacije, značilne za vašo napravo.

Priporočamo, da si pred namestitvijo v to knjižico zabeležite serijsko številko, da se boste lahko pozneje obrnili nanjo (tehnično delo, prošnja za pomoč itd.).

Ko je naprava nameščena in naložena, dostop do nje ni tako enostaven.

**POZOR: brez teh informacij ni mogoče zagotoviti nobene pomoči.**

# 3.NAVODILA ZA NAMESTITEV

## Pred uporabo te naprave

- Odstranite zunanjo in notranjo embalažo.
- Preden napravo priključite na vir napajanja, jo pustite stati pokončno približno 24 ur. To bo zmanjšalo možnost okvare hladilnega sistema zaradi rokovanja med prevozom.
- Notranjo površino očistite z mlačno vodo z mehko krpo.
- Pri odlaganju naprave izberite pooblaščeno mesto za odstranjevanje.
- Hladilnik za vino postavite na tla, ki so dovolj močna, da ga podprejo, ko je popolnoma napolnjena. Če želite izravnati hladilnik za vino, prilagodite sprednjo izravnalno nogo na dnu hladilnika za vino.
- Potrebno je ustrezno prezračevanje, ne blokirajte sprednjega izhoda zraka.
- Ni zasnovan za namestitev v pregovor ali klet.
- Naprava je namenjena samo za uporabo v zaprtih prostorih.
- Ta vinska klet je zasnovana za samostojno ali vgradnjo.
- Priključite klet na eno vtičnico, tako da med zadnjo stranjo kleti in steno ostane 30 mm razmik. Pazite, da ga podprete, tako da je vaša vinska klet popolnoma ravna (priporočamo uporabo libele). To bo preprečilo kakršno koli premikanje zaradi nestabilnosti, ki povzroča hrup in vibracije, ter zagotovilo popolno tesnjenje vrat.
- Ta naprava je namenjena izključno za shranjevanje vina.
- Ta naprava uporablja vnetljivo hladilno sredstvo. Zato med prevozom nikoli ne poškodujte hladilne cevi.

**Pozornost**

- Vino shranjujte v zaprtih steklenicah.
- Ne preobremenjujte omare.
- Ne odpirajte vrat, razen če je potrebno.
- Polic ne prekrivajte z aluminijasto folijo ali drugim materialom za police, ki bi lahko preprečil kroženje zraka.
- Če hladilnik za vino pustite prazen dlje časa, priporočamo, da je naprava izklopljena iz elektrike in po skrbnem čiščenju pustite vrata odprta, da lahko zrak kroži v omari, da se izognete morebitni kondenzaciji, plesni ali vonjavam.

**POZOR: napravo hranite stran od snovi, ki lahko povzročijo vžig.** Mejne vrednosti sobne

temperature okolja

Ta naprava je zasnovana za delovanje pri temperaturah okolja, ki jih določa njen temperaturni razred, označen na tipski ploščici.

| RAZRED | SIMBOL | OBMOČJE TEMPERATURE OKOLJA |
|---|---|---|
| Razširjena zmerna | SN | Od +10 do +32 |
| Zmerno | N | Od +16 do +32 |
| Subtropske | ST | Od +16 do +38 |
| Tropskih | T | Od +16 do +43 |

**Ta hladilna naprava je namenjena za uporabo pri sobni temperaturi od 10 °C do 38 °C**

## Vgrajene risbe za namestitev

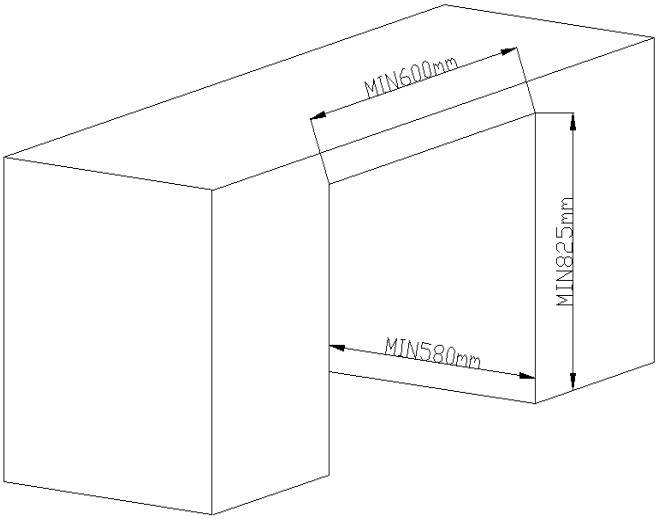


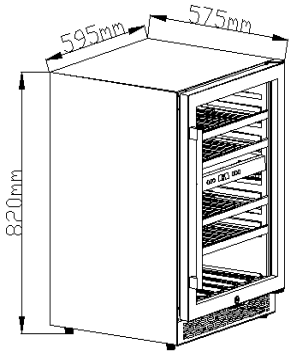


# 4.NAVODILA ZA UPORABO

Priporočljivo je, da napravo namestite **na mesto, kjer je temperatura okolice med 10-38 °C.** Če je temperatura okolja nad ali pod priporočenimi temperaturami, to lahko vpliva na delovanje enote in morda ne bo mogoče doseči temperature med 5–20 °C ali 5–10 °C/10–20 °C (odvisno od modela). Temperatura okolice vpliva na notranjo temperaturo in vlažnost vaše kleti. Za optimalno delovanje so nastavitve vaše kleti narejene za temperaturo okolja od 23 °C do 25 °C.

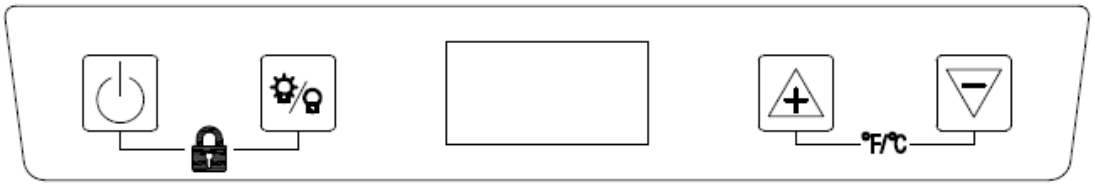


- **gumb**

Vklop ali izklop naprave.
Pritisnite in držite ta gumb približno 3 sekunde.

- γυμβ

Gumb za nadzor notranje osvetlitve

- **in gumbi**

Gumbi za nastavitev temperature zgornje/spodnje komore

- ιν **kombinacija** **s simulacijo**

Funkcija zaklepanja/odklepanja za otroke.
Pritisnite tipko za vklop in tipko LED za 3 sekunde, da zaklenete/odklenete.

- ιν **kombinacija** **s simulacijo**

Preklopna funkcija Celzija / Fahrenheita.
Pritisnite tipko za nastavitev povečanja temperature in tipko za nastavitev znižanja temperature hkrati za približno 3 sekunde, da preklapljate med dvema prikazoma temperature v Fahrenheitu in Celziju.

**Ko je temperatura okolice 25 °C in hladilnik za vino nima napolnjene steklenice, bo trajalo približno 30 minut, da se temperatura hladilnika za vino zniža z 12 °C na 5 °C. Manjši kot je temperaturni razpon, manj časa bo trajalo.**

## Prikaz temperature

Prikaz zaslona na nastavitvah.
Če si želite kadar koli ogledati dejansko temperaturo, se dotaknite tipke za luč za 5 sekund, zaslon bo prikazal dejansko temperaturo z utripanjem in se bo ugasnil po 3 sekundah.

## Navodila za funkcijo

- **Temperaturni alarm:**
  Če je notranja temperatura 1 uro neprekinjeno višja od 25 °C, bo na zaslonski plošči utripalo »H« in sprožilo zvok alarma. Ta alarm vas bo obvestil, da je notranja temperatura previsoka, preverite, kaj bi lahko bil razlog. Če je notranja temperatura 1 uro neprekinjeno nižja od 1 °C, bo »L« utripal na zaslonu in sprožil zvok alarma. Ta alarm vas bo obvestil, da je notranja temperatura prenizka, preverite, kaj bi lahko bil razlog.
  Pritisnite poljubno tipko, da prekličete zvok alarma.

- **Funkcija zbiranja temperature:**
  V primeru prekinitve napajanja si bo omarica za vino zapomnila prejšnje nastavitve temperature in ko se napajanje povrne, se bo temperatura v omari vrnila na enako nastavljeno temperaturo kot izklop.

# 5.OPREMA

## Klimatski sistem

Po nasvetih strokovnjakov je idealna temperatura za shranjevanje vina okoli 12 °C, v razponu od 10 do 14 °C. Tega ne zamenjujte s temperaturo postrežbe, ki se giblje med 5 in 20 °C, odvisno od specifične narave vina.

Še posebej pomembno je, da se izognete nenadnim spremembam temperature. Ta naprava, ki so jo oblikovali strokovnjaki za enofile, za razliko od preprostega hladilnika, upošteva občutljivost vin grand cru na nenadne spremembe temperature, tako da zagotavlja natančen nadzor konstantne **povprečne temperature**.

## Antivibracijski sistem

Hladilni kompresor je opremljen s posebnimi blažilniki (tihimi bloki), notranji prostor pa je izoliran od telesa z debelo plastjo poliuretanske pene. Te lastnosti preprečujejo prenos vibracij na vaša vina.

## Odleditev

Vaš aparat je opremljen s samodejnim ciklom odmrzovanja. Ko se hladilni cikel konča, je naprava

Hladilne površine se samodejno odmrznejo. Voda za odmrzovanje se usmeri v pladenj za izhlapevanje kondenzatov, ki se nahaja na zadnji strani naprave v bližini kompresorja. Toplota, ki jo proizvede kompresor, nato izhlapi kondenzate, zbrane v pladnju.

## Police

- Da preprečite poškodbe tesnila vrat, se prepričajte, da so vrata popolnoma odprta, preden izvlečete police, da dodate ali odstranite steklenice.
- Za lažji dostop do vsebine polic polico potisnite približno tretjino poti. Police pa so opremljene z zaporo, ki preprečuje izpadanje steklenic.
- Če želite odstraniti ali premakniti police, nagnite polico, kot je prikazano na sliki, nato pa po potrebi potisnite ali povlecite.

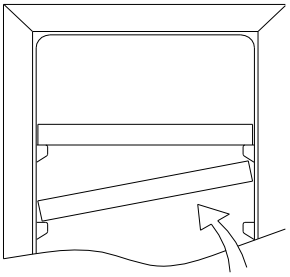

## Večja varnost

Ker je ta paleta naprav namenjena shranjevanju dragocenih predmetov, smo skrbno izbrali kakovostne komponente in oblikovali ustrezne proizvodne tehnike, ki zagotavljajo optimalno varnost pri delovanju.

## Namestitev ročaja

Vaš aparat ima ročaj. Če ga želite namestiti, ga preprosto privijte na vrata s priloženimi vijaki po spodnji sliki:

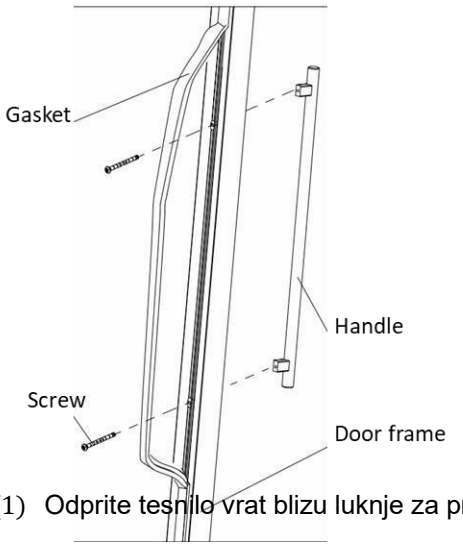


(1) Odprite tesnilo vrat blizu luknje za pritrditev ročaja

(2) Iz vrečke za dodatno opremo vzemite vijak Phillips in ga vstavite v luknjo za namestitev ročaja rezervirano v utoru tesnila vrat telesa vrat.

(3) Poravnajte montažno luknjo na ročaju z vijakom, vijak privijte s križnim izvijačem in pritrdite ročaj. Upoštevajte, da je treba zgornjo in spodnjo pritrdilno luknjo ročaja zategniti z

Vijaki.

(4) Po preverjanju, da ročaj po namestitvi ni ohlapne, namestite izvlečeno tesnilo vrat nazaj v utor tesnila vrat in ga enakomerno razporedite.

# 6.NAKLADANJE

Največje priporočene količine za polnjenje steklenic so navedene kot smernice in so le okvirne; Zagotavljajo hitro oceno velikosti aparata (podobno zmogljivosti hladilnika, izražene v litrih).

Ustrezajo testom, ki se izvajajo s standardno steklenico: standardna steklenica "75 cl light Bordeaux" - standardi uporabljajo geografsko poreklo vsake oblike steklenice (Bordeaux, Burgundija, Provansa itd.) in vrsto (tradicionalna, težka, lahka, piščal itd.), vsaka s svojim premerom in višino.

V resnici in v skrajnih primerih lahko shranite več steklenic, če zložite isto vrsto steklenic brez uporabe polic, vendar pestra klet obsega najrazličnejše steklenice in praktični vidik vsakodnevnega upravljanja kleti omejuje njeno zmogljivost. Zato boste napravo verjetno naložili nekoliko manj od priporočene največje vrednosti.

Vrste steklenic:

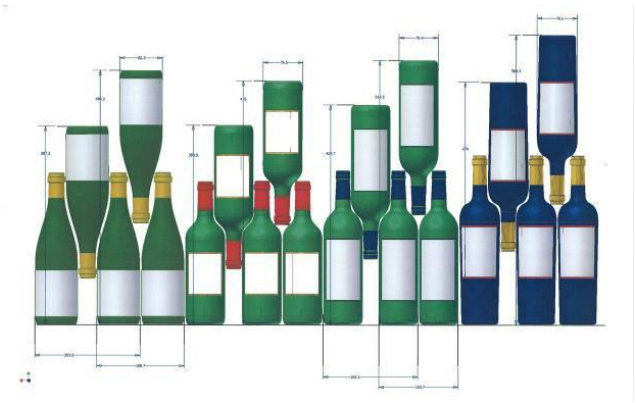

Tukaj vidimo 4 vrste steklenic vina 75 cl: Burgundske in Bordeaux steklenice vina različnih dimenzij. Obstaja veliko drugih vseh oblik in velikosti. Opazili boste razlike v skladiščenju, odvisno od višine steklenice, premera in načina izmenične lege.

*Na primer, če je vinska klet napolnjena samo s steklenicami burgundskega vina, bo približno 30% manj steklenic od začetne količine, izračunane za steklenice Bordeaux.*

**Križni tipi**

Od zgoraj navzdol od vratu do vratu:

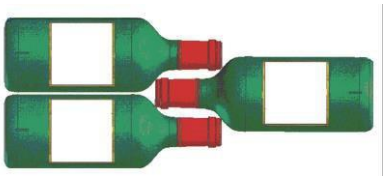

Bodite pozorni na razliko v globini!

Vrat od zgoraj navzdol med telesi steklenic:

Povečana obremenitev.

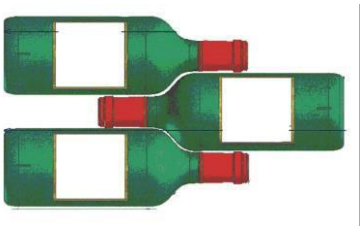

**Napovedana zmogljivost**

Napovedana zmogljivost je največja zmogljivost, izračunana z določenim številom polic, ki se razlikuje glede na model. Ta standard se izračuna s steklenicami 75cl tradicionalnega tipa Bordeaux. Vsaka druga vrsta velikosti steklenice in dodajanje polic bo znatno zmanjšalo zmogljivost shranjevanja.
Kapaciteta vaše vinske kleti se meri po EN62552 standardu.
Za referenčni LC20BUF je bila največja zmogljivost izračunana s 5 policami.

**Primeri temperatur serviranja**

Mnenja se razlikujejo, prav tako pa tudi temperatura okolja, vendar se mnogi strinjajo o naslednjem:

| | |
|---|---|
| Prestižna bordoška vina – rdeča | 16 – 17 °C |
| Prestižna burgundska vina – rdeča | 15 – 16 °C |
| Prestižne suhe bele letnike | 14 – 16 °C |
| Lahka, mlada, sadna rdeča | 11 – 12 °C |
| Provansalski roséji, vina primeur | 10 – 12 °C |
| Suhe bele in vin de pays rdeče | 10 – 12 °C |
| Vin de pays whites | 8 – 10 °C |
| Šampanjci | 7 – 8 °C |
| Sladka vina | 6 °C |

# 7.NEGA IN VZDRŽEVANJE

Pred čiščenjem naprave (nekaj, kar je treba redno izvajati) jo odklopite tako, da izvlečete vtič ali potegnete varovalko na tokokrogu.

Pred prvo uporabo aparata in redno nato priporočamo, da notranjo in zunanjo stran (sprednja, stranska in zgornja) očistite s toplo, pomešano z nežnim čistilnim sredstvom. Pred ponovno priključitvijo sperite s čisto vodo in pustite, da se posuši. Ne uporabljajte topil ali abrazivnih sredstev.

Ko napravo prvič vklopite, lahko pride do preostalega vonja. V tem primeru napravo pustite nekaj ur prazno pri najnižji možni temperaturi. Mraz bo ubil vse vonjave.

### V primeru izpada električne energije

Večina izpadov električne energije je rešena v kratkem času. Izpad električne energije za 1 ali 2 uri ne bo vplival na temperaturo v vaši omari. Da bi zaščitili svoja vina med izpadom električne energije, se izogibajte odpiranju vrat, kolikor je mogoče. Med zelo dolgimi izpadi električne energije sprejmite potrebne ukrepe za zaščito vašega vina.

- Če je naprava odklopljena ali če pride do izpada električne energije, morate počakati tri do pet minut, preden znova zaženete. Če poskusite znova zagnati pred tem časom, se bo kompresor ponovno zagnal šele po 3 do 5 minutah (če to zahteva temperatura).
- Pri prvem vklopu ali po daljšem zaustavitvi je možno, da ob ponovnem zagonu izbrane in prikazane temperature niso enake. To je normalno. Trajalo bo nekaj ur, preden se stabilizirajo.

### Čas počitnic

- **Kratke počitnice:** pustite hladilnik za vino delovati med počitnicami, krajšimi od treh tednov.
- **Dolge počitnice:** če se naprava ne bo uporabljala dlje časa, je treba najprej popolnoma izklopiti napajanje, vrata omarice pa odpreti za nekaj časa po čiščenju, da bo omarica čim bolj suha.

### Premikanje hladilnika za vino

- Pred vsakim postopkom izklopite klet.
- Varno pritrdite vse ohlapne predmete (police) v vašem aparatu.
- Nastavljivo nogo obrnite navzgor do podnožja, da se izognete poškodbam.
- Zalepite vrata.
- Prepričajte se, da je naprava med prevozom varna v pokončnem položaju. Zunanjo stran naprave zaščitite tudi z odejo ali podobnim predmetom.

### Nasveti za varčevanje z energijo

- Hladilnik za vino mora biti nameščen v najhladnejšem delu prostora (vendar vsaj pri 16 °C), stran od naprav, ki proizvajajo toploto, in izven neposredne sončne svetlobe.
- Poskrbite, da je enota ustrezno prezračena. Nikoli ne pokrivajte prezračevalnih odprtin.
- Vrata odprite le toliko časa, kolikor je potrebno.

## 8.V PRIMERU OKVARE

Kljub skrbnosti, ki jo posvetimo med produkcijo, okvare nikoli ne moremo popolnoma izključiti. Preden se obrnete na poprodajni oddelek prodajalca, preverite, ali:

- Naprava je pravilno priključena
- V teku ni izpada električne energije
- Razčlenitev ni ena od tistih, ki so opisane v tabeli na koncu tega priročnika

**POMEMBNO: če je priloženi napajalni kabel poškodovan, ga mora zamenjati proizvajalec, servisni center, ki ga je odobrila blagovna znamka, ali prodajalec. V vsakem primeru ga mora zamenjati usposobljeno osebje, da se prepreči kakršno koli tveganje poškodb.**

**ČE TI PREGLEDI NE RAZKRIJEJO NIČESAR, SE OBRNITE NA POPRODAJNO SLUŽBO SVOJEGA PRODAJALCA.**

# PREVIDNOST!

**Pred izvajanjem kakršnega koli vzdrževanja ali popravil izklopite napravo.**

## 9.REZERVNI DEL IN SAV

Estetski in funkcionalni rezervni deli v skladu z UREDBO ( 2019–2019 (Priloga 7 let ali 10 let (seznam v točkah 3a 1 in 3a 2 Priloge II od trenutka, ko je bila zadnja enota (strokovni dostop poseben dostop) so na voljo na naslednji spletni strani www Pierre Lefaucheux 72230 ARNAGE Za druge funkcionalne rezervne dele, ki niso navedeni v garanciji, je 1 leto za funkcionalne dele

Seznam rezervnih delov in postopek za njihovo naročanje (strokovni dostop / dostop končnega potrošnika) sta na voljo na naslednji spletni strani: www.interfroidservices.fr ali po pošti na naslednji naslov: Interfroid Services, 143 Bd Pierre Lefaucheux - 72230 ARNAGE.
Vse vinske kleti FRIO so upravičene do 1-letne garancije na dele.

## 10.ODPRAVLJANJE TEŽAV

Z lahkoto lahko rešite številne pogoste težave s hladilnikom za vino, s čimer prihranite stroške morebitnega servisnega klica. Preizkusite spodnje predloge in preverite, ali lahko odpravite težavo, preden pokličete serviserja.

| PROBLEM | MOŽEN VZROK |
|---|---|
| ***Hladilnik za vino ne deluje*** | • *Ni priključen*<br>• *Naprava je izklopljena*<br>• *Odklopnik se je izklopil ali pregorela varovalka* |
| ***Hladilnik za vino ni dovolj hladen*** | • *Preverite nastavitev nadzora temperature*<br>• *Zunanje okolje lahko zahteva višjo nastavitev*<br>• *Vrata se odpirajo prepogosto*<br>• *Vrata niso popolnoma zaprta*<br>• *Tesnilo vrat se ne tesni pravilno*<br>• *Sobna temperatura je višja od običajne* |
| ***Pogosto se vklopi in izklopi*** | • *V hladilnik za vino je bila dodana velika količina vsebine*<br>• *Vrata so prepogosto odprta*<br>• *Vrata niso popolnoma zaprta*<br>• *Nadzor temperature ni pravilno nastavljen*<br>• *Tesnilo vrat se ne tesni pravilno*<br>• *Ni priključen* |
| ***Lučka ne deluje*** | • *Odklopnik se je izklopil ali pregorela varovalka*<br>• *Žarnica je izgorela, obrnite se na poprodajno službo*<br>• *Stikalo za luči je »OFF«* |
| ***Vibracije*** | • *Preverite, ali je hladilnik za vino raven*<br>• *Ropotanje lahko prihaja iz pretoka* |

| | |
|---|---|
| ***Zdi se, da hladilnik za vino povzroča preveč hrupa*** | *hladilno sredstvo, ki je normalno*<br>• *Ko se vsak cikel konča, boste morda slišali klokotanje, ki ga povzroča pretok hladilnega sredstva v vašem* |
| | ***Vrata se ne bodo pravilno zaprlahladilnik za vino***<br>• *Krčenje in širjenje notranjih sten lahko povzroči pokanje in prasketanje*<br>• *Hladilnik za vino ni raven* |
| | • *Hladilnik za vino ni raven*<br>• *Vrata so bila obrnjena in niso bila pravilno nameščena*<br>• *Tesnilo je umazano* |
| | • *Police niso na svojem mestu* |

**Zamenjava luči**

Ta naprava je sestavljena iz svetlečih diod (LED). Potrošnik te vrste diode ne more spremeniti. Življenjska doba teh LED diod običajno zadostuje, da ni sprememb. Če pa so bile LED diode kljub vsej skrbnosti pri izdelavi vaše vinske kleti okvarjene, se za kakršen koli poseg obrnite na svojo poprodajno službo.

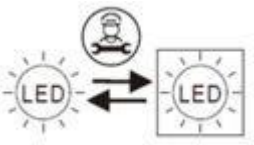


## 11. OKOLJE

Ta naprava je označena v skladu z evropsko direktivo 2019/290/ES o odpadni električni in elektronski opremi (OEEO). Z zagotavljanjem pravilnega odstranjevanja tega izdelka boste pomagali preprečiti morebitne negativne posledice za okolje in zdravje ljudi, ki bi jih sicer lahko povzročilo neustrezno ravnanje z odpadki tega izdelka.

Simbol na izdelku ali na dokumentih, ki so priloženi izdelku, prečrtani smetnjak na kolesih, pomeni, da se ta naprava ne sme obravnavati kot gospodinjski odpadki. Namesto tega ga je treba izročiti ustreznemu zbirnemu mestu za recikliranje električne in elektronske opreme ali, če kupujete enakovreden izdelek, prodajalcu novega izdelka.

Uporabnik je odgovoren, da napravo ob koncu življenjske dobe odnese v ustrezen zbirni center. Selektivno in ustrezno zbiranje za recikliranje naprav, ki se ne uporabljajo več, ter njihovo odstranjevanje in uničenje na okolju prijazen način, pomaga preprečevati morebitne negativne učinke na okolje in zdravje ter spodbuja recikliranje materialov, uporabljenih za izdelavo izdelka.

Za podrobnejše informacije o obdelavi, predelavi in recikliranju tega izdelka se obrnite na lokalni organ, službo za odstranjevanje gospodinjskih odpadkov ali prodajalca, pri katerem ste izdelek kupili.

## 12.OPOZORILO

Ker nenehno izboljšujemo naše izdelke v korist naših strank, si pridržujemo pravico do spreminjanja tehničnih lastnosti brez predhodnega obvestila.

Garancije za izdelke blagovne znamke LE CELLIER ponujajo izključno izbrani prodajalci. Noben del teh navodil se ne sme šteti za dodatno garancijo.

FRIO ENTREPRISE ne odgovarja za napake ali tehnične ali uredniške opustitve v tem dokumentu.

Nezavezujoč dokument.